7. Să se conecteze la o unitate centrală cu microprocesorul 8086 32 led-uri. Se va scrie câte o rutină pt. aprinderea și stingerea tuturor led-urilor.

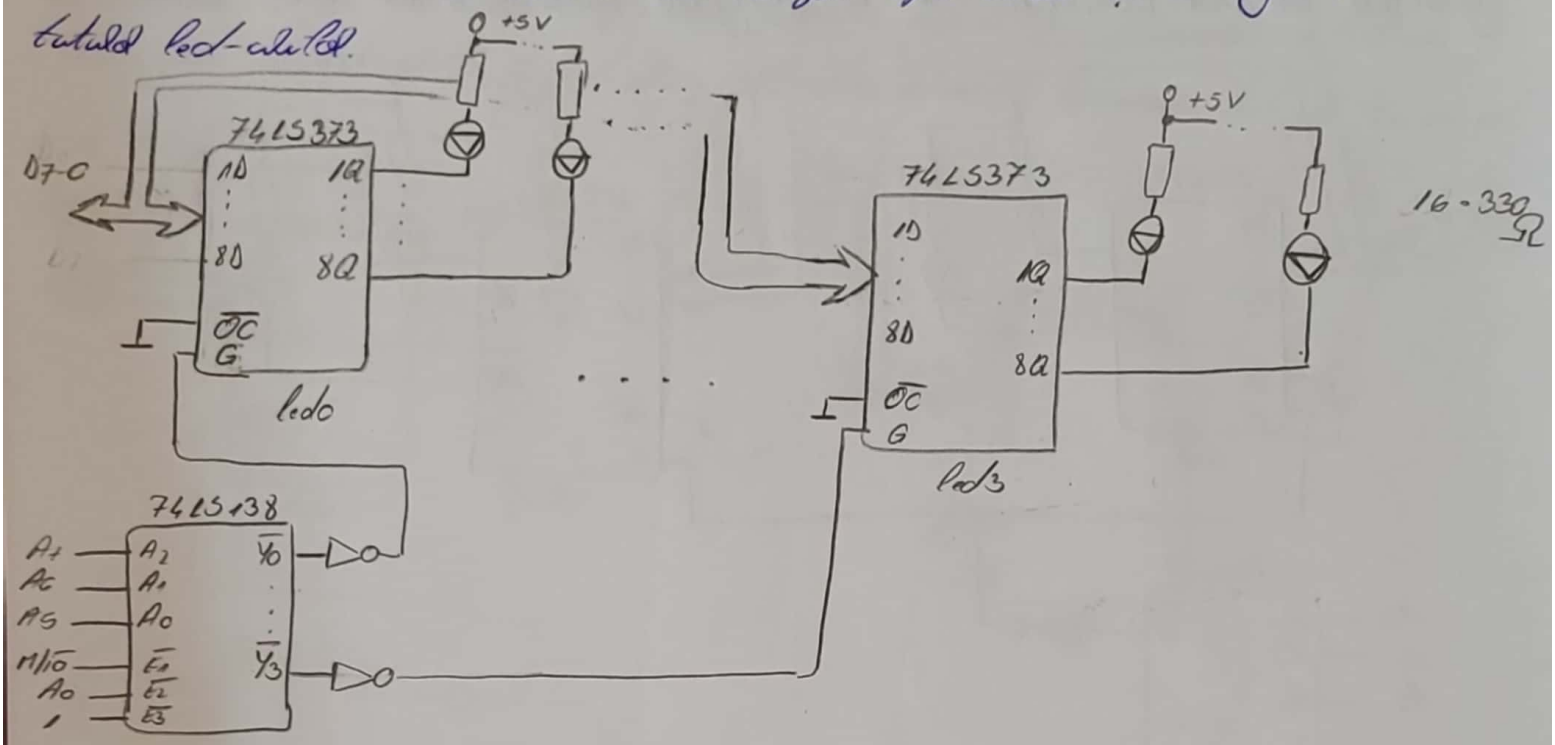

a) Adrese de port: led0 : 00H
led1 : 20H
led2 : 40H
led3 : 60H

a) Aprinderea tuturor ledurilor:

```
MOV  AL, 00H
OUT  00H, AL
MOV  AL, 00H
OUT  20H, AL
MOV  AL, 00H
OUT  40H, AL
MOV  AL, 00H
OUT  60H, AL
```

a) Stingerea tuturor led-urilor:

```
MOV  AL, 0FFH
OUT  00H, AL
MOV  AL, 0FFH
OUT  20H, AL
MOV  AL, 0FFH
OUT  40H, AL
MOV  AL, 0FFH
OUT  [illegible]
```
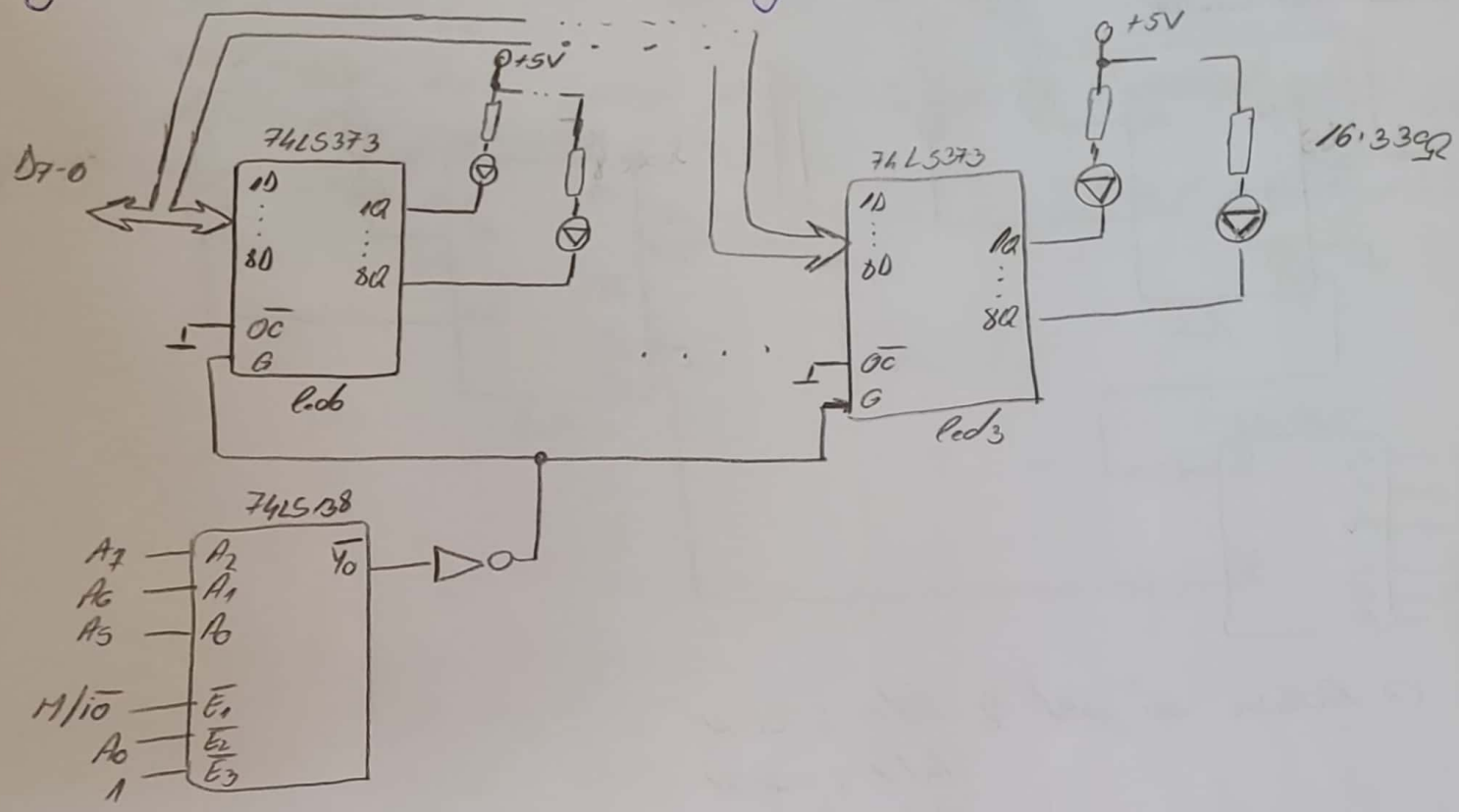
Dacă vrem să conectăm toate led-urile simultan, atunci registrele se vor conecta la o singură adresă. De ex. 00H.